第２日目　男子個人

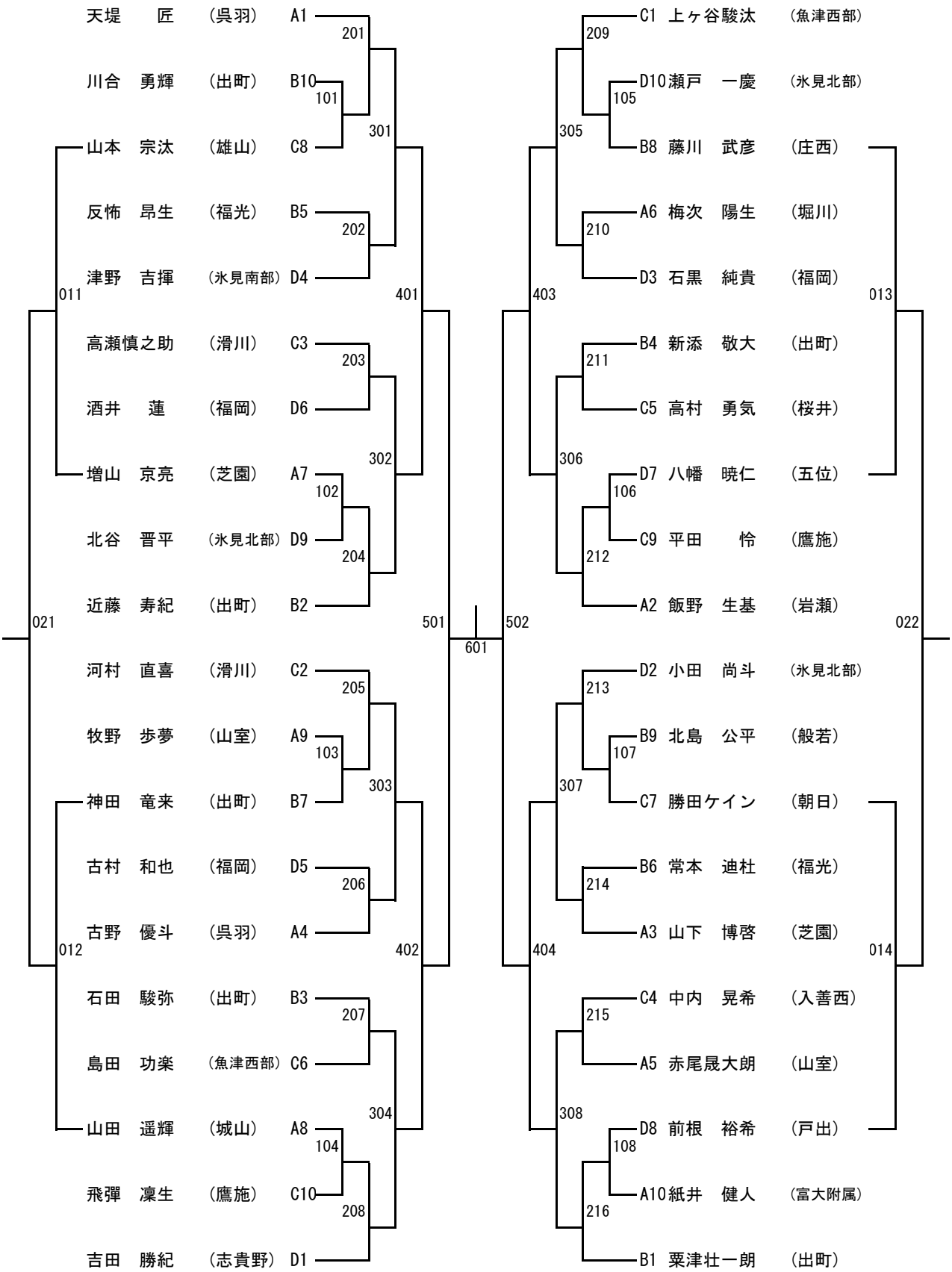
天堤　匠　（呉羽）　A1
川合　勇輝　（出町）　B10
山本　宗汰　（雄山）　C8
反怖　昂生　（福光）　B5
津野　吉揮　（氷見南部）　D4
高瀬慎之助　（滑川）　C3
酒井　蓮　（福岡）　D6
増山　京亮　（芝園）　A7
北谷　晋平　（氷見北部）　D9
近藤　寿紀　（出町）　B2
河村　直喜　（滑川）　C2
牧野　歩夢　（山室）　A9
神田　竜来　（出町）　B7
古村　和也　（福岡）　D5
古野　優斗　（呉羽）　A4
石田　駿弥　（出町）　B3
島田　功楽　（魚津西部）　C6
山田　遥輝　（城山）　A8
飛彈　凜生　（鷹施）　C10
吉田　勝紀　（志貴野）　D1
C1　上ヶ谷駿汰　（魚津西部）
D10瀬戸　一慶　（氷見北部）
B8　藤川　武彦　（庄西）
A6　梅次　陽生　（堀川）
D3　石黒　純貴　（福岡）
B4　新添　敬大　（出町）
C5　高村　勇気　（桜井）
D7　八幡　暁仁　（五位）
C9　平田　怜　（鷹施）
A2　飯野　生基　（岩瀬）
D2　小田　尚斗　（氷見北部）
B9　北島　公平　（般若）
C7　勝田ケイン　（朝日）
B6　常本　迪杜　（福光）
A3　山下　博啓　（芝園）
C4　中内　晃希　（入善西）
A5　赤尾晟大朗　（山室）
D8　前根　裕希　（戸出）
A10紙井　健人　（富大附属）
B1　粟津壮一朗　（出町）
201
101
301
202
011
401
203
302
102
204
021
501
601
502
205
103
303
206
012
402
207
304
104
208
209
305
105
210
403
013
211
306
106
212
022
213
307
107
214
404
014
215
308
108
216